Accès & Elévatique SA
1023 Crissier
Tél. 021 711 77 77
www.elevatique.ch
ECHELLES - ECHAFAUDAGES - NACELLES

Données techniques

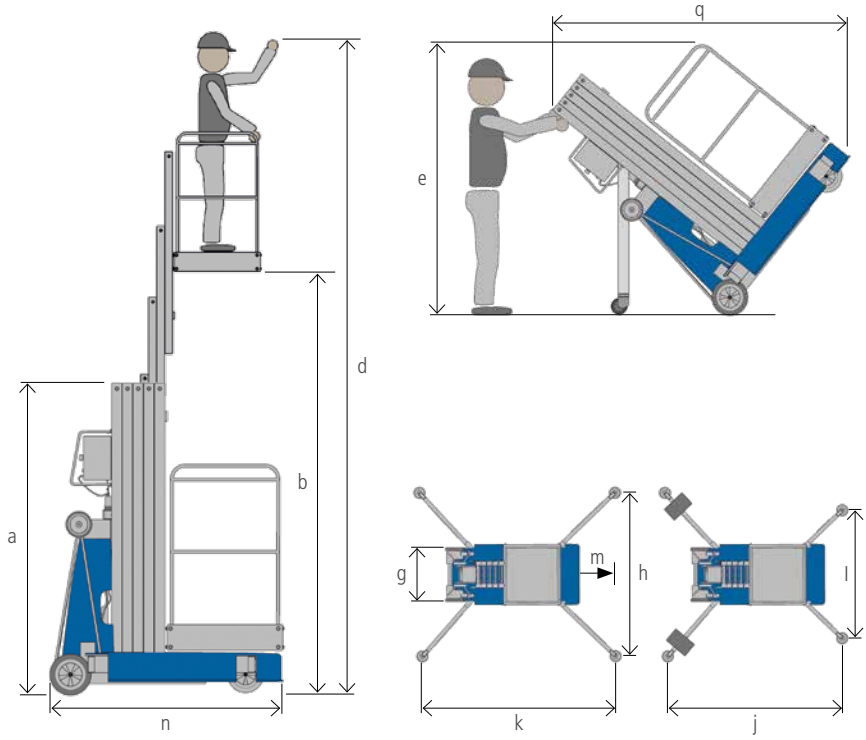

Ascenseur standard

Type		PHC 650	PHC 800	PHC 940	PHC 1100	PHC 1200	PH 1300	PH 1400
Hauteur de travail [m]	d	6,50	8,00	9,45	10,85	12,00	12,75	14,00
Hauteur de plateforme [m]	b	4,50	6,00	7,45	8,85	10,00	10,75	12,00
Charge utile [kg]		140	140	140	140	135	135	115
Dimensions								
Hauteur [m]	a	1,98	1,98	1,98	1,98	1,98	2,30	2,77
Largeur [m]	g	0,77	0,77	0,77	0,77	0,77	0,77	0,77
Longueur [m]	n	1,31	1,33	1,37	1,43	1,44	1,44	1,44
Longueur plié [m]	q	–	–	–	–	–	2,40	2,85
Hauteur plié [m]	e	–	–	–	–	–	1,98	1,95
Surface au sol* intérieur [m]	h x k	1,25 x 1,26	1,41 x 1,39	1,53 x 1,50	1,74 x 1,78	2,04 x 2,05	2,18 x 2,17	2,29 x 2,25
Surface au sol* intérieur avec lest/ contrepoids [m]	h x k	–	1,25 x 1,26	1,25 x 1,26	1,41 x 1,49	1,61 x 1,67	1,81 x 1,85	2,04 x 2,05
Surface au sol* extérieur [m]	h x k	2,04 x 1,95	2,43 x 2,28	2,73 x 2,55	3,24 x 3,10	3,67 x 3,47	3,67 x 3,47	3,90 x 3,67
Surface au sol* extérieur pour utilisation murale [m]	i x j	1,25 x 1,62	1,41 x 1,86	1,53 x 2,05	1,74 x 2,46	2,04 x 2,79	2,18 x 2,85	2,29 x 3,00
Distance de la paroi [mm]	m	90	100	90	210	340	400	450
Poids propre sans composants [kg]		256	278	300	332	356	385	433
Poids propre avec composants [kg]		293	318	342	376	408	390	437
Contrepoids/lest [kg]		–	80	60	160	160	160	160
Vitesse de sortie env. [s]		28	26	21	26	26	35	40

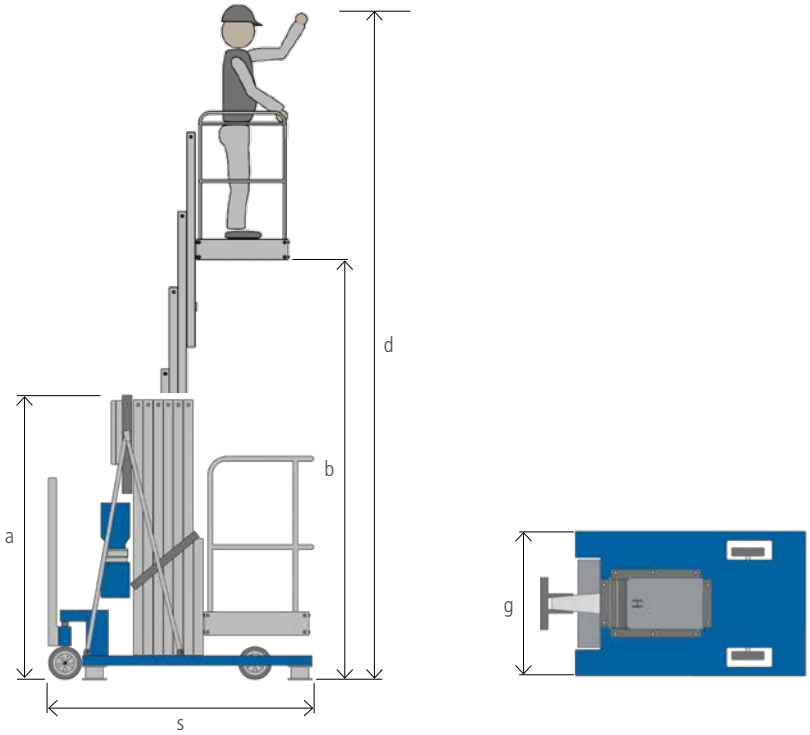

Ascenseur industriel

Type		PHC-HI 650	PHC-HI 800	PHC-HI 940	PHC-HI 1100
Hauteur de travail [m]	d	6,57	8,00	9,40	10,80
Hauteur de plateforme [m]	b	4,55	6,00	7,40	8,80
Charge utile [kg]		140	140	140	140
Dimensions					
Hauteur [m]	a	1,95	1,98	1,98	1,98
Largeur [m]	g	0,79	0,79	0,79	0,89
Longueur [m]	s	1,61	1,61	1,61	1,67
Surface au sol intérieur [m]	g x s	0,79 x 1,61	0,79 x 1,61	0,79 x 1,61	0,89 x 1,67
Distance de la paroi [mm]		0	0	0	0
Poids propre [kg)]		650	672	699	814
Vitesse de sortie env. [s]		28	26	21	26

* Indications de mesures jusqu'au centre plaque de support (diamètre 14 cm)
Modifications de conception, de poids et de dimensions réservées.

Données techniques

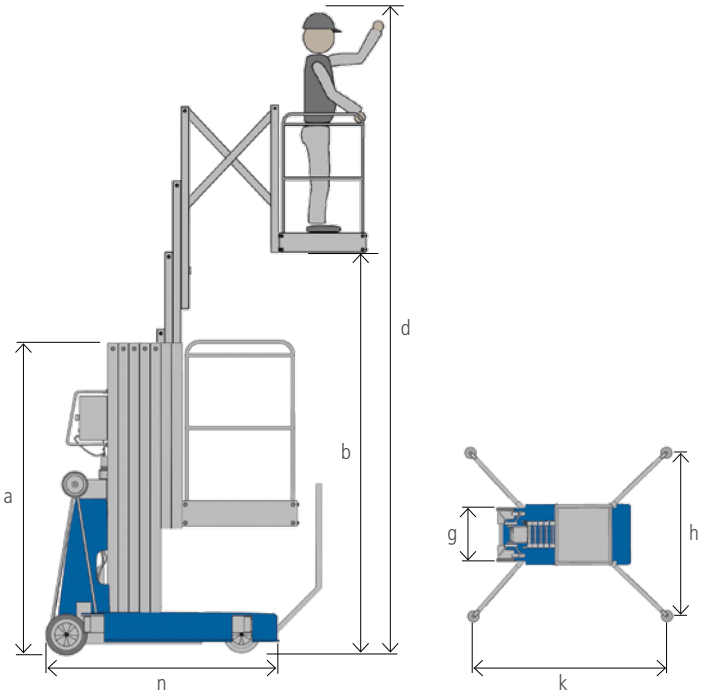

Ascenseur standard avec panier télescopique

Type		PHC-XK 650	PHC-XK 800	PHC-XK 940
Hauteur de travail [m]	d	6,38	7,65	8,92
Hauteur de plateforme [m]	b	4,38	5,65	6,92
Charge utile [kg]		135	135	136
Dimensions				
Hauteur [m]	a	1,98	1,98	1,98
Largeur [m]	g	0,77	0,77	0,77
Longueur [m]	n	1,60	1,60	1,60
Surface au sol* intérieur [m]	h x k	1,41 x 1,39	1,41 x 1,39	1,53 x 1,50
Surface au sol* extérieur [m]**	h x k	2,18 x 2,07	2,43 x 2,29	2,73 x 2,55
Poids propre sans flèche ni lest [kg]		388	438	457
Poids du lest [kg]		60	90	90

* Dimensions au centre de la plaque de support (diamètre 14 cm)
** Fonction d'extension du panier non autorisée en extérieur
Modifications de conception, de poids et de dimensions réservées.

Accès & Elévatique SA

1023 Crissier
Tél. 021 711 77 77
www.elevatique.ch

ECHELLES - ECHAFAUDAGES - NACELLES