LE FOURNISSEUR OFFICIEL DE L'ÉLÉVATIQUE
ACCÈS & ÉLÉVATIQUE S.A.
1023 CRISSIER
Tél. 021 711 77 77 - Fax 021 711 77 78
www.elevatique.ch - info@elevatique.ch
ÉCHELLES - ÉCHAFAUDAGES - ÉLÉVATEURS - NACELLES

STEIGER® **TBR 220**

RUTHMANN STEIGER® **TBR 220**
Petit chassis – grandes performances

- Hauteur de travail 22,00 m
- Déport 16,40 m
- RÜSSEL® articulé sur 185°
- CMU 230 kg
- Montage sur chassis 3,5 t variés
- Système interchangeabilité panier
- Faible longueur ≥ 6,92 m
- Faible hauteur ≥ 2,99 m
- Rotation panier 2 x 85°
- Travail en inclinaison 5°
- Prêt pour l´Euro 6
- Caissons de bras en acier à grain fin, à pliage multiple
- Tourelle innovante, Design «Space-Frame»
- Faible hauteur de console panier: Pas de risques de collision lors de procédures d´approche

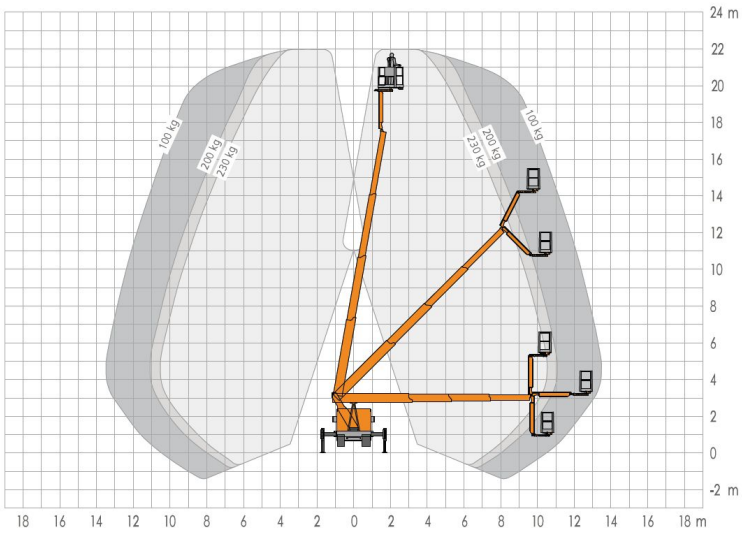

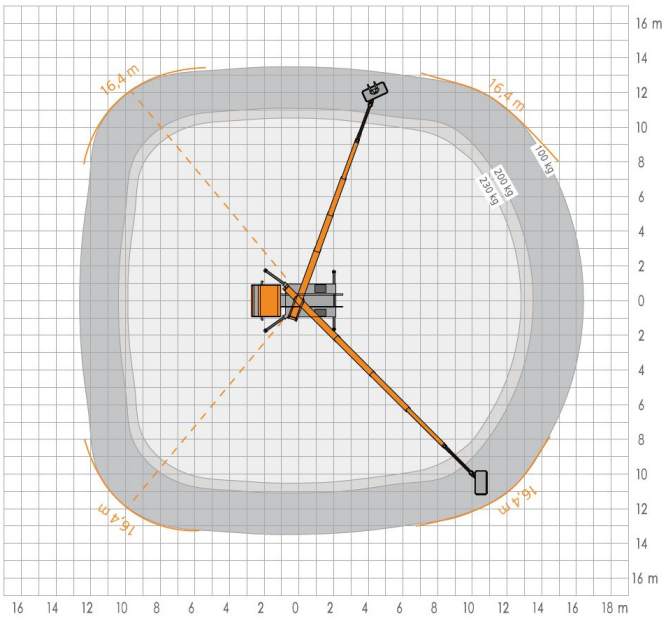

STEIGER® **TBR 220**

Le TBR 220 est un nouveau développement complet dans la gamme 22,00 m, sur base du savoir-faire **RUTHMANN** dans la gamme TB, T et Height Performance.
Le STEIGER® TBR 220 répond aux exigences clients souhaitées depuis longtemps. Le pendulaire RÜSSEL® est articulé sur 185° et a été rallongé à 2200 mm. Il offre une manoeuvrabilité accrue autour du point d´intervention.

De par le système de bras innovant intégrant le vérin de télescopage à l´intérieur de la flèche, vous atteignez un déport fabuleux de 16,40 m et une hauteur de travail maximum de 22,00 m. Avec sa Charge de 230 kg en panier, il répond parfaitement aux exigences de travail les plus rudes.

La structure extensible est en ACIER à grain fin high Tech. Le pliage des caissons assure une rigidité et une résistance jusqu´alors inégalées. La console de panier est très plate, permet une orientation de 2 x 85° ainsi qu´une excellente approche sans risque de collision. Le nouveau plancher du panier et de l´escalier d´accès est encore plus antidérapant, nous avons amélioré la praticabilité et la sécurité de la gamme.

La Tourelle du TBR 200 emploie la tourelle innovante «Spaceframe». Ceci apporte un gain de poids de 20 %. Combiné à d´autres innovations, nous sommes prêts pour l´EURO 6. Parallelement, cette innovation apporte encore plus de rigidité à l´ensemble.

L´interchangeabilité du panier est un atout majeur du TBR 220. Vous pouvez interchanger du panier alu au panier polyester. Cette option n´était possible que sur chassis 7,5 t jusqu´alors. De ce fait, le TBR 220 est idéal pour les loueurs: Un jour il peut être loué pour un élagueur, le lendemain il peut être loué à un électricien avec une isolation panier 1.000 Volt.

Les possibilités de montage sur chassis sont variées: sur VL, petit camion 4x2 ou 4x4 jusqu´à 9 tonnes. L´empattement court permet une bonne manoeuvrabilité en ville.

Autres particularités du STEIGER® TBR 220: Stabilisation Horizontale – Verticale pour stabiliser à souhait dans le gabarit, ou en demi extension, inclinaison 5° après stabilisation, mouvements combinés (dressage, télescopage, orientation), le tout combiné à des temps de mise en place réduits avec des mouvements rapides.

Prenez contact avec nous par Telephone, Fax ou Email. Nous vous informerons volontiers sur notre programme varié, et sur les avantages spécifiques de nos machine adaptées à votre métier.

Clientèle:

- Communes
- Artisans
- Loueurs
- Electriciens

} **Un STEIGER® polyvalent!**

RUTHMANNSTEIGER®	**TBR 220**		
Hauteur de travail	22,00 m	longueur hors tout ≥	6,92 m
Hauteur plancher plate forme	20,00 m	Inclinaison maximum autorisée	5°
Déport	16,40 m	PTAC à partir de ≥	3.500 kg
Dimensions de la plate forme	1,40 x 0,70 m	Orientation	450°
Charge Maximale d´Utilisation	230 kg	Articulation bras pendulaire" RÜSSEL®	185°
Hauteur hors tout ≥	2,99 m	Permis	B / 3

Toutes les données sont exprimées en mètres. Dimensions et poids approximatifs se référant aux modèles de série. Sous réserve de modifications techniques. **STEIGER®**, **GELENKSTEIGER®**, **RÜSSEL®** et **CARGOLOADER®** sont des marques déposées de **RUTHMANN GmbH & Co. KG**.

LE FOURNISSEUR OFFICIEL DE L'ÉLÉVATIQUE
ACCÈS & ÉLÉVATIQUE S.A.
1023 CRISSIER
Tél. 021 711 77 77 - Fax 021 711 77 78
www.elevatique.ch - info@elevatique.ch
ÉCHELLES - ÉCHAFAUDAGES - ÉLÉVATEURS - NACELLES